VD-C3200HT
VD-C3200HS

200万像素
日夜型防水防暴半球网络摄像机

Multi Codec | H.264 High Profile | ONVIF

功能特性 ...

- 采用先进的视频压缩技术，压缩比高，且处理非常灵活
- 百万像素逐行扫描传感器，捕捉运动图像无锯齿，同时输出超凡色彩表现力的图像
- 支持SD/SDHC卡本地存储
- 支持双向音频
- 支持PoE网络功能
- 双码流,支持手机监控
- 具有三轴调节功能，方便工程安装
- 先进的工程设计，具有防暴功能
- 可防尘、防水，防护等级达IP66
- 功能齐全：PTZ控制，报警

建议配件

YS-B303壁装支架

尺寸

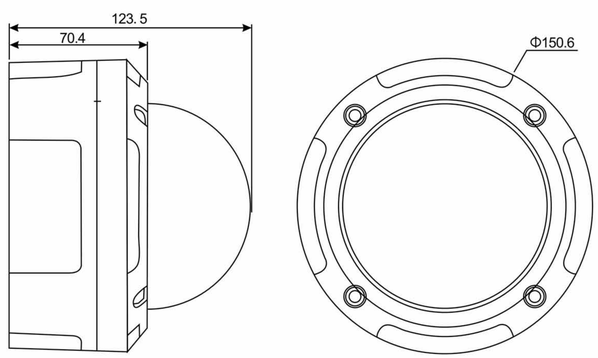

适用于**走廊、酒店、商场、司法、监狱、大厅**等要求**高清**且**防暴**的场所

技术参数 ...

型号	VD-C3200HT	VD-C3200HS
传感器类型	1/3" CCD	1/3" CMOS
信号系统	PAL	
最低照度	彩色:0.1Lux@(F1.2,AGC ON);黑白:0.01Lux @(F1.2,AGC ON)	
快门	自动	
镜头	2.7-9mm@F1.2 水平视场角:101°-30.4°	
镜头接口类型	Φ14	
调整角度	水平:0°~360°；垂直:0°~75°；旋转:0°~360°	
日夜转换模式	ICR红外滤片式	
压缩标准		
视频压缩标准	H.264(MPEG4 可选)	
压缩传输码率	32 Kbps~8Mbps	
音频压缩标准	OggVorbis	
图像		
最大图像尺寸	1920×1080	
帧率	50Hz: 25fps (1920 × 1080), 25fps (1280 × 960) 60Hz: 30fps (1920 × 1080), 30fps (1280 × 960)	
图像设置	饱和度,亮度,对比度通过客户端或者IE浏览器可调	
网络功能		
存储功能	支持SD/SDHC	
智能报警	移动侦测	
支持协议	TCP/IP,HTTP,DHCP,DNS,RTP/RTSP,PPPoE (FTP,SMTP,NTP,SNMP可选)	
通用功能	防闪烁,双码流,心跳,	
接口		
音频输入	1路,3.5mm音频接口(线性电平:2.0~2.4Vp-p,阻抗:1kΩ)	
音频输出	1路,3.5mm音频接口(线性电平,阻抗:600Ω)	
通讯接口	1个RJ45 10M/100M自适应以太网口,1个RS-485接口	
报警输入	1路	
报警输出	1路	
一般规范		
工作温度和湿度	-10℃~60℃,湿度小于90%(无凝结)(-H:-40℃~60℃)	
电源供应	AC24V±10% / DC12V±10% / PoE(-H:AC24V±10%)	
功耗	4W MAX	
防暴等级	IEC 60068-2-75测试,Eh,50J；EN 50102,超过IK10	
防护等级	IP66	
尺寸(mm)	Φ150.6×123.5	
重量	1600g	

安 防 监 控 设 备