VD-C2130HT
VD-C2130HS

130万像素
日夜型枪型网络摄像机

Multi Codec | H.264 High Profile | Onvif

功能特性 ...

- 最高分辨率可达1.3M(1280×960)，可输出HD 720P 实时图像
- 采用先进的视频压缩技术，压缩比高,且处理非常灵活
- 逐行扫描，捕捉运动图像无锯齿
- 支持SD/SDHC卡本地存储
- ICR红外滤片式自动切换，实现真正的日夜监控
- 本地模拟输出，方便安装调节
- 支持双向音频
- 支持PoE网络功能
- 支持双码流,支持手机监控
- 支持自动光圈，自动电子快门功能，适应不同监控环境
- 功能齐全：心跳，PTZ控制，报警，一键复位等

建议配件

VS-W71S支架

VS-W90S支架

VY-V12护罩

VY-V09护罩

尺寸

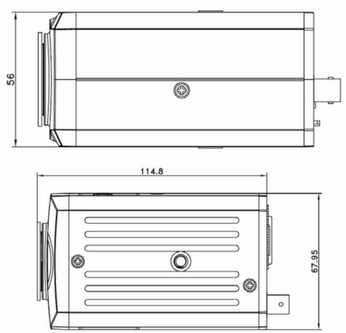

适用于金融、电信、政府、学校、机场、工厂、酒店、博物馆、交通监控等要求高清画质的场所；

技术参数 ...

型号	VD-C2130HT	VD-C2130HS
传感器类型	1/3" CCD	1/3" CMOS
信号系统	PAL/NTSC	
最低照度	彩色:0.1Lux @(F1.2,AGC ON) 黑白:0.01Lux @(F1.2,AGC ON)	
快门	1/25(1/30)秒至1/100,000秒	
镜头接口类型	C/CS 接口	
自动光圈	DC 驱动	
日夜转换模式	ICR红外滤片式	
压缩标准		
视频压缩标准	H.264 /MJPEG	
压缩传输码率	32 Kbps~16Mbps	
音频压缩标准	G.711	
图像		
最大图像尺寸	1280 × 960	
帧率	50Hz:12.5fps(1280×960),25fps (1280×720) 60Hz:15fps(1280×960),30fps (1280×720)	
网络功能		
存储功能	支持 SD/SDHC,NAS(iSCSI可选)	
智能报警	移动侦测,视频丢失,网线断,IP地址冲突,存储器满,存储器错	
支持协议	TCP/IP,HTTP,DHCP,DNS,DDNS,RTP/RTSP,PPPoE , SMTP,NTP (SNMP,HTTPS,FTP,SIP,SRTP,802.1x,IPv6可选)	
通用功能	一键复位,防闪烁,双码流,心跳	
接口		
音频输入	1路麦克风输入,3.5mm音频接口	
音频输出	1路,3.5mm音频接口(线性电平,阻抗:600Ω)	
通讯接口	1个RJ45 10M/100M自适应以太网口,1个RS-485接口(Wi-Fi 可选)	
报警输入	1路	
报警输出	1路	
视频输出	1Vp-p Composite Output(75Ω/BNC)	
一般规范		
工作温度和湿度	-10℃~60℃,湿度小于90%(无凝结)	
电源供应	DC12V±10% / PoE (AC24V可选)	
功耗	12.5W MAX	
尺寸(mm)	68 × 57 × 144.8	
重量	500g	

安 防 监 控 设 备