VD-C3500HT
VD-C3500HS

500万像素
日夜型防暴半球网络摄像机

Multi Codec　H.264 High Profile　ONVIF

功能特性 ...

- 最高分辨率可达500万像素(2560×1920)
- 可输出FULL HD 1080P实时图像
- 采用先进的视频压缩技术，压缩比高，且处理非常灵活
- 逐行扫描，捕捉运动图像无锯齿
- 支持最大32G SD/SDHC卡本地存储
- 支持双向音频
- 支持PoE供电功能
- 支持双码流，支持手机监控
- 支持自动光圈，自动电子快门功能，适应不同监控环境
- 功能齐全：心跳，镜像，PTZ控制，报警，一键恢复等
- 具有三轴调节功能，方便工程安装
- 防暴：IEC 60068-2-75测试，Eh，50J；EN 50102，IK10

建议配件

YS-B301嵌入式支架

YS-B302壁装支架

尺寸

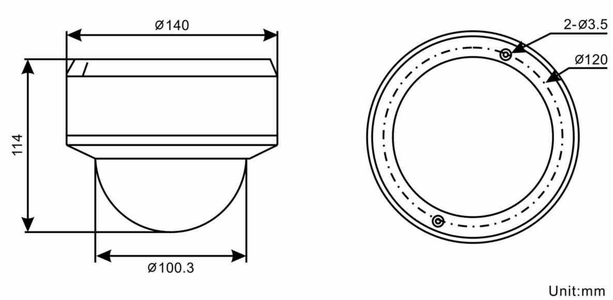

适用于**金融**、**电信**、**政府**、**学校**、**机场**、**工厂**、**酒店**、**博物馆**、**交通监控**等要求**高清画质**且**防暴**的室内场所。

技术参数 ...

型号	VD-C3500HT	VD-C3500HS
传感器类型	1/3" CCD	1/3" CMOS
最小照度	彩色：0.1 Lux @(F1.2,AGC ON)　黑白：0.01 Lux @(F1.2,AGC ON)	
快门	1/25秒至1/100,000秒	
镜头	4.5-10mm @ F1.6水平视场角:81°-33° 3.5-9mm@ F1.6,水平视场角: 92°-36°	
镜头接口类型	Φ17.5	
自动光圈	DC 驱动	
调整角度	水平:0°~360°,垂直:0°~75°,旋转0°~360°	
日夜转换模式	ICR红外滤片式	
压缩标准		
视频压缩标准	H.264 / MPEG4 / MJPEG	
视频压缩码率	32 Kbps~16Mbps	
音频压缩标准	G.711	
音频压缩码率	64Kbps	
图像		
最大图像尺寸	2560×1920	
帧率	50Hz:6.25fps (2560×1920),12.5fps (2048×1536),25fps (1920 × 1080), 25fps (1600 × 1200) ,25fps (1280×720) 60Hz:7.5fps (2560×1920),15fps (2048×1536),30fps (1920 × 1080), 30fps (1600 × 1200),30fps (1280×720)	
网络功能		
存储功能	支持SD/SDHC卡(32G)	
智能报警	移动侦测,遮挡报警,网线断,IP地址冲突,存储器满,存储器错	
支持协议	TCP/IP,HTTP,DHCP,DNS,DDNS,RTP/RTSP,PPPoE,SMTP, NTP,SNMP,HTTPS,FTP,802.1x(SIP,SRTP, IPv6可选)	
接口协议	ONVIF,PSIA,CGI	
通用功能	一键恢复,防闪烁,双码流,心跳,镜像,,三轴调节	
接口		
音频输入	1路,MIC IN/Line IN,3.5mm音频接口	
音频输出	1路,3.5mm音频接口(线性电平,阻抗:600Ω)	
通讯接口	1个 RJ45 10M/100M自适应以太网, 1个 RS-485 接口	
报警输入	2路	
报警输出	2路	
视频输出	1Vp-p Composite Output(75Ω/RCA)	
一般规范		
工作温度和湿度	-10℃~60℃,湿度小于90%(无凝结)	
电源供应	DC12V±10% / PoE（802.3af）	
功耗	5.5W	
防暴等级	IEC 60068-2-75测试,Eh,50J；EN 50102, IK10	
尺寸(mm)	Φ140 × 114	
重量	1400g	

安 防 监 控 设 备