VD-C3054HT
VD-C3054HS

4CIF 像素
日夜型半球网络摄像机

Multi Codec | H.264 High Profile | Onvif

功能特性 ...

- 采用先进的视频压缩技术,压缩比高,且处理非常灵活
- 支持SD/SDHC卡本地存储
- 支持双向音频
- 双码流,支持手机监控
- 支持PoE网络功能(可选)
- 具有三轴调节功能,方便工程安装
- 功能齐全: PTZ控制,报警

尺寸

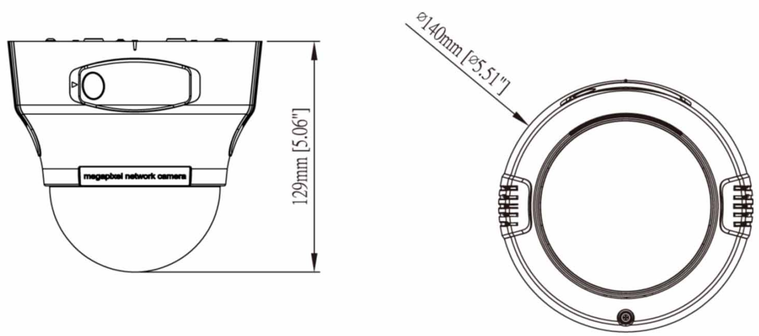

适用于金融、电信、政府、学校、机场、工厂、酒店、博物馆等要求高清画质的场所

技术参数 ...

型号	VD-C3054HT	VD-C3054HS
传感器类型	1/3" CCD	1/3" CMOS
信号系统	PAL/NTSC	
最小照度	彩色：0.1Lux@(F1.2,AGC ON) 黑白：0.01Lux@(F1.2,AGC ON)	
快门	1/50(1/60)秒至1/100,000秒	
镜头	3.5-9mm@F1.2 ，水平视场角:80°-30°	
镜头接口类型	Φ14	
调整角度	水平:0°~355°,垂直:0°~75°,旋转0°~180°	
日夜转换模式	ICR红外滤片式	
水平解析度	540 TVL	
压缩标准		
视频压缩标准	H.264(MPEG4 可选)	
压缩传输码率	32 Kbps~8Mbps	
音频压缩标准	OggVorbis	
图像		
最大图像尺寸	PAL:704×576;NTSC:704×480	
帧率	50Hz:25fps(704×576);60Hz:30fps(704×480)	
网络功能		
存储功能	支持SD/SDHC	
智能报警	移动侦测	
支持协议	TCP/IP,HTTP,DHCP,DNS,RTP/RTSP,PPPoE (FTP,SMTP,NTP,SNMP可添加)	
通用功能	双码流,心跳	
接口		
音频输入	1路,3.5mm音频接口(线性电平:2.0~2.4Vp-p,阻抗:1KΩ)	
音频输出	1路,3.5mm音频接口(线性电平,阻抗:600Ω)	
通讯接口	1个RJ45 10M/100M自适应以太网口,1个RS-485接口	
报警输入	1路	
报警输出	1路	
视频输出	1Vp-p Composite Output(75Ω/BNC)	
一般规范		
工作温度和湿度	-10℃~60℃，湿度小于90%(无凝结)	
电源供应	DC12V±10%	
功耗	4W MAX	
尺寸(mm)	Φ140×129	
重量	1000g	

安 防 监 控 设 备