VD-C7054HT
VD-C7054HS

4CIF红外半球网络摄像机

Multi Codec | H.264 High Profile | ONVIF

功能特性 ...

- 采用高性能TI DSP芯片
- 采用H.264视频压缩技术,压缩比高,且处理非常灵活
- 内置云台,支持水平和垂直旋转
- 内置红外灯,支持日夜监控
- 支持SD卡本地存储
- 支持双向音频
- 功能齐全: PT控制,报警

采用高性能TI DSP芯片

H.264视频压缩技术
压缩比高 处理灵活

内置云台
支持水平和垂直旋转

内置红外灯
支持日夜监控

尺寸

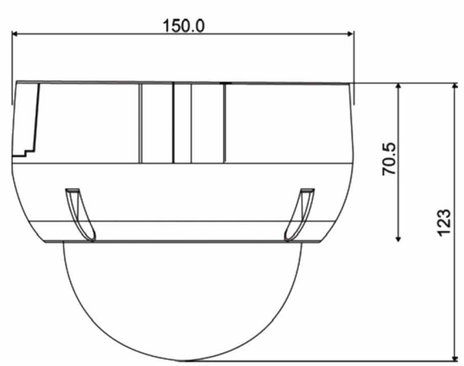

适用于金融、电信、政府、学校、机场、工厂、酒店、博物馆等要求高清画质的场所

技术参数 ...

型号	VD-C7054HT	VD-C7054HS
传感器类型	1/3" CCD	1/3" CMOS
信号系统	PAL	
最小照度	彩色：0.1Lux@(F1.2,AGC ON) 黑白：0.001Lux@(F1.2,AGC ON)	
镜头	3.6mm@F1.8; 水平视场角:70.6°	
镜头接口类型	M12	
日夜转换模式	电子彩转黑	
压缩标准		
视频压缩标准	H.264	
压缩传输码率	32 Kbps~8Mbps	
音频压缩标准	OggVorbis	
图像		
最大图像尺寸	704×576	
帧率	25fps(704×576)	
网络功能		
存储功能	支持SD/SDHC	
智能报警	移动侦测	
支持协议	TCP/IP,HTTP,DHCP,DNS,RTP/RTSP,PPPoE (FTP,SMTP,NTP,SNMP可添加)	
通用功能	双码流,心跳	
接口		
音频输入	2路,内置1路MIC,1路3.5mm音频接口 (线性电平:2.0~2.4Vp-p,阻抗:1kΩ)	
音频输出	1路,3.5mm音频接口(线性电平,阻抗:600Ω)	
通讯接口	1个RJ45 10M/100M自适应以太网口,1个RS-485接口	
报警输入	2路	
报警输出	1路	
视频输出	Test Monitor OUT [1Vp-p Composite Output(75Ω/BNC),装置线]	
一般规范		
工作温度和湿度	-10℃~60℃，湿度小于90%(无凝结)	
电源供应	DC12V±10%	
功耗	9W MAX	
红外照射距离	10米	
尺寸(mm)	Φ150×123	
重量	550g	

安 防 监 控 设 备