VD-C2130T
VD-C2130S

130万像素
日夜型枪型网络摄像机

Multi Codec | H.264 High Profile | Onvif

功能特性 ...

- 采用先进的视频压缩技术，压缩比高，且处理非常灵活
- 130万像素逐行扫描，捕捉运动图像无锯齿，同时输出1280×960超凡色彩表现力的图像
- 捕捉运动图像无锯齿，同时输出1280×960超凡色彩表现力的图像
- 支持SD/SDHC卡本地存储
- 支持双向音频
- 支持PoE网络功能
- 支持双码流，支持手机监控
- 支持OSD菜单控制，适合客户自定义设置
- 支持自动光圈，自动电子快门功能，适应不同监控环境
- 功能齐全：PTZ控制，报警

建议配件

VS-W71S支架

VS-W90S支架

VY-V12护罩

VY-V09护罩

尺寸

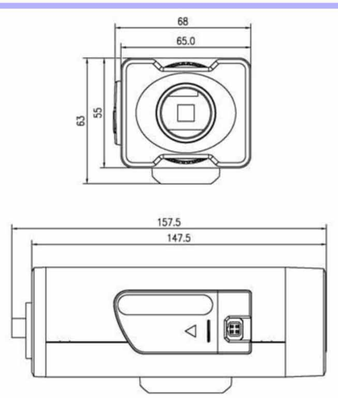

适用于金融、电信、政府、学校、机场、工厂、酒店、博物馆、交通监控等要求高清画质的场所

技术参数 ...

型号	VD-C2130T	VD-C2130S
传感器类型	1/3" CCD	1/3" CMOS
信号系统	PAL	
最低照度	彩色:0.1Lux @(F1.2,AGC ON) 黑白:0.01Lux @(F1.2,AGC ON)	
快门	1/4秒至1/100,000秒	
镜头接口类型	C/CS 接口	
自动光圈	DC驱动	
日夜转换模式	电子彩转黑	
压缩标准		
视频压缩标准	H.264(MPEG4 可选)	
压缩传输码率	32 Kbps~8Mbps	
音频压缩标准	OggVorbis	
图像		
最大图像尺寸	1280×960	
帧率	50Hz:12.5fps (1280×960),25fps (1280×720) 60Hz:15fps (1280×960),24fps (1280×720)	
网络功能		
存储功能	支持SD/SDHC	
智能报警	移动侦测	
支持协议	TCP/IP,HTTP,DHCP,DNS,RTP/RTSP,PPPoE (FTP,SMTP,NTP,SNMP可添加)	
通用功能	双码流,心跳,密码保护	
接口		
音频输入	1路,3.5mm音频接口(线性电平:2.0~2.4Vp-p,阻抗:1kΩ)	
音频输出	1路,3.5mm音频接口(线性电平,阻抗:600Ω)	
通讯接口	1个RJ45 10M/100M自适应以太网口,1个RS-485接口	
报警输入	1路	
报警输出	1路	
视频输出	1Vp-p Composite Output(75Ω/BNC)	
一般规范		
工作温度和湿度	-10℃~60℃,湿度小于90%(无凝结)	
电源供应	AC24V±10% / DC12V±10% / PoE	
功耗	10W MAX	
尺寸(mm)	67.95×56×114.8	
重量	800g	

安防监控设备 VSD