VD-C2054HT
VD-C2054HS

4CIF 像素超低照度ICR
日夜型枪型网络摄像机

Multi Codec　H.264 High Profile　ONVIF

功能特性 ...

- 4CIF实时图像
- 采用先进的视频压缩技术，压缩比高，且处理非常灵活
- 支持SD/SDHC卡本地存储
- ICR红外滤片式自动切换，实现真正的日夜监控
- 本地模拟输出，方便安装调节
- 支持双向音频
- 支持PoE网络功能
- 支持双码流，支持手机监控
- 支持自动光圈，自动电子快门功能，适应不同监控环境
- 功能齐全：心跳，PTZ控制，报警，一键复位等

建议配件

VS-W71S支架

VS-W90S支架

VY-V12护罩

VY-V09护罩

尺寸

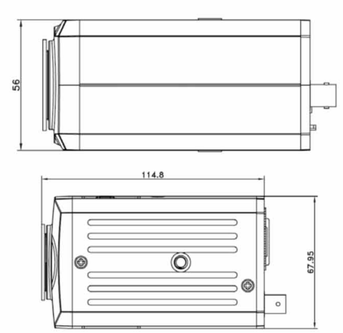

适用于**金融、超市、电信、政府、学校、机场、工厂、酒店**等场所；尤其适用于**仓库、地下停车场、酒吧、管道、博物馆**等对**低照度**特别有要求的场所

技术参数 ...

型号	VD-C2054HT	VD-C2054HS
传感器类型	1/3" CCD	1/3" CMOS
信号系统	PAL/NTSC	
最小照度	彩色:0.02Lux @(F1.2,AGC ON)　黑白:0.002Lux @(F1.2,AGC ON)	
快门	1/25(1/30)秒至1/100,000秒	
镜头接口类型	C/CS接口	
自动光圈	DC 驱动	
日夜转换模式	ICR红外滤片式	
压缩标准		
视频压缩标准	H.264 /MJPEG	
压缩传输码率	32 Kbps~8Mbps	
音频压缩标准	G.711	
图像		
最大图像尺寸	PAL:704×576 NTSC:704×480	
帧率	50Hz:25fps (704×576) 60Hz:30fps (704×480)	
网络功能		
存储功能	支持SD/SDHC,NAS(iSCSI可选)	
智能报警	移动侦测,视频丢失,网线断,IP地址冲突,存储器满,存储器错	
支持协议	TCP/IP,HTTP,DHCP,DNS,DDNS,RTP/RTSP,PPPoE,SMTP,NTP (SNMP,HTTPS,FTP ,SIP,SRTP,802.1x,IPv6可选)	
通用功能	一键复位,防闪烁,双码流,心跳,	
接口		
音频输入	1路麦克风输入,3.5mm音频接口	
音频输出	1路,3.5mm音频接口(线性电平,阻抗:600Ω)	
通讯接口	1个RJ45 10M/100M自适应以太网口,1个RS-485接口	
报警输入	1路	
报警输出	1路	
视频输出	1Vp-p Composite Output(75Ω/BNC)	
一般规范		
工作温度和湿度	-10℃~60℃,湿度小于90%(无凝结)	
电源供应	DC12V±10% / PoE (AC24V可选)	
功耗	10.5W MAX	
尺寸(mm)	67.95 × 56 × 114.8	
重量	800g	

安 防 监 控 设 备